coax® data sheet - valvola coassiale

tipo MK 40 Ex
FK 40 Ex

07/2022

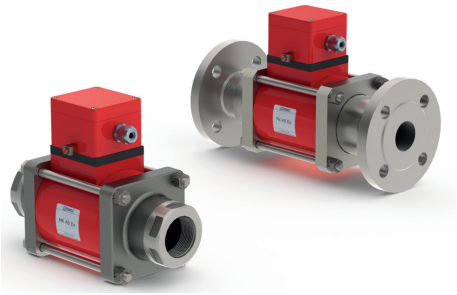

valvola 2/2 vie	**comando diretto**
gamma pressione	PN 0-63 bar (NO: 0-40 bar)
passaggio	DN 40 mm
connessione	filettatura/flangiate
funzione	valvola normalmente chiusa simbolo **NC** 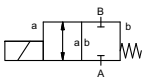
	valvola normalmente aperta simbolo **NO** 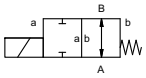
principio operativo	bilanciato in pressione con molla di posizionamento
materiale del corpo	① ottone ② acciaio, galvanizzato ③ ottone, nichelato ⑤ senza metalli non ferrosi ④ acciaio, nichelato ⑥ acciaio inox
sede della valvola	materiali sintetici su metallo
tenute	NBR PTFE, FPM, CR, EPDM

⚠ I dati del materiale corpo valvola si riferiscono esclusivamente alle connessioni in contatto con il fluido.

informazioni necessarie

- passaggio
- connessioni
- funzione NC/NO
- pressione di esercizio
- portata
- fluido
- temperatura del fluido
- temperatura ambiente
- tensione nominale

	caratteristiche generali		**opzioni**
connessioni	MK	filettature G 1 1/2 - G 2	filettature speciali
	FK	flangiate PN 16 / 40 / 100	flange speciali
funzione		NC	NO
gamma pressione	bar	0-16 / 0-40 / 0-63	0-16 / 0-40
valore Kv	m^3/h	18,4	
vuoto	grado di perdita		< 10^{-6} mbar•l•s^{-1}
pressione-vuoto	$P_1 \Leftrightarrow P_2$		su richiesta
contropressione	$P_2 > P_1$		disponibile (16 bar mass.)
fluido		gassosi - liquidi - altamente viscosi - gelatinosi - contaminati	
fluidi abrasivi			su richiesta
regolazione velocitá	apertura		
	chiusura		disponibile
direzione del flusso	A ⇨ B	come marcato	bidirezionale (16 bar mass.)
numero di cicli	1/min	90	
tempo di risposta	ms	apertura 520	
		chiusura 150	
temperatura del fluido	°C	CC: -20 a +40	-40 a +40
		CA: -20 a +40	-40 a +40
temperatura ambiente	°C	CC: -20 a +40	-40 a +40
		CA: -20 a +40	-40 a +40
fine corsa magnetici			induttivi
comando manuale			disponibile
approvazioni			LR/DNV/WAZ
montaggio			staffe di fissaggio
peso	kg	MK 14,0 FK 18,0	
dispositivi ulteriori			su richiesta

⚠ Il design tecnico delle valvole è basato sulle caratteristiche del fluido e dell'applicazione. Questo può portare a deviazioni dalle specifiche generali mostrate nella documentazione con riferimento al design, i materiali delle tenute e le caratteristiche.

	caratteristiche elettriche		**opzioni**
tensione nominale	U_n	DC 24 V +5%/-10%	tensioni speciali su richiesta
	U_n	AC 230 V +5%/-10% 40-60 Hz	tensioni speciali su richiesta
pilotaggio	DC	bobina corrente continua	
	AC	bobina corrente continua con rettificatore separato fuori dalla zona Ex	rettificatore di corrente incapsulato con sabbia
grado isolamento	H	180°C	
tipo de protección	IP65		
inserzione continua	ED	100%	
connessione	M16x1,5	custodia metallica	
opzioni			
dispositivi ulteriori			
consumo di corrente	U_n	V-DC 24 200	20 48 98 110 210 220 230
	I_n	A 2,05 0,29	2,70 1,07 0,54 0,48 0,25 0,25 0,21
antideflagrante		Ⓔx II 2G Ex mb e II T4	
		Ⓔx II 2D Ex tD A21 IP65 T130 °C	
		Ⓔx II 2G Ex h IIC T4 Gb	
		Ⓔx II 2D Ex h IIIC T130°C Db	
fine corsa magnetici		induttivi (NAMUR)	amplificatore di circuito

⚠ Se l'ordine o le specifiche applicative sono incomplete od imprecise può esistere un rischio di un design tecnico incorretto per l'applicazione richiesta. Come conseguenza, le proprietà fisiche e/o chimiche dei materiali o tenute impiegate, possono non essere adatte per l'applicazione in questione. Per evitare colpi d'ariete nelle condutture, bisogna prendere in considerazione la velocità dei fluidi quando si dimensionano le valvole per liquidi.

le caratteristiche non evidenziate sono standard.
le caratteristiche evidenziate in grigio sono a richiesta.

müller co-ax gmbh • Friedrich-Müller-Str. 1 • 74670 Forchtenberg • Germania • fon +49(0)7947/828-0 • fax +49(0)7947/828-11 • Email info@co-ax.com

coax® data sheet - valvola coassiale

tipo MK 40 Ex
FK 40 Ex

funzione: **NC**
chiusa non azionata

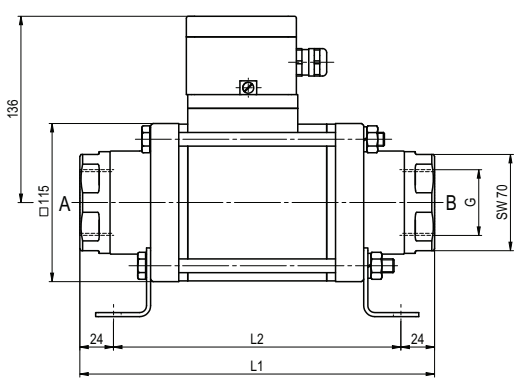

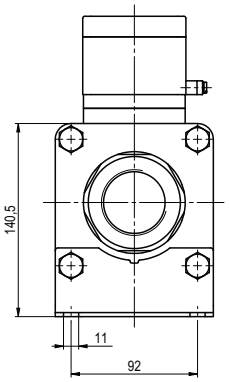

construzione lunghezza	L1	L2	L3
standard	258	210	324
con finecorsa induttivi	299	251	365
con comando d'emergenza manuale / finecorsa induttivi	299	251	365

flangiate PN	DIN	ØD	Øk	Ød
16	EN 1092-1	150	110	18
40	EN 1092-1	150	110	18
100	EN 1092-1	170	125	22

funzione: **NO**
aperta non azionata

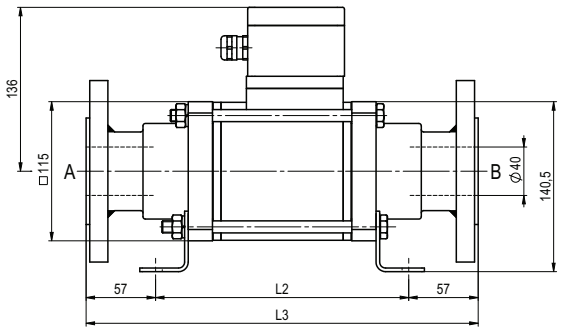

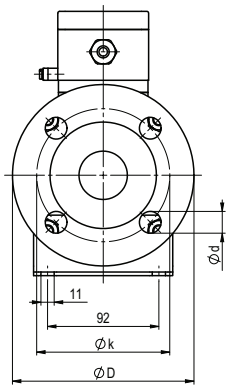

Tutti i diritti relativi a questi documenti sono riservati a müller co-ax. Non è consentito apportare modifiche ai documenti.
Ci si riserva il diritto di apportare modifiche tecniche • Decliniamo ogni responsabilità per errori di stampa • Disegni specifici su richiesta