coax® Datenblatt - Lateralventil

Type RSV 12 - 50

03/2024

⚠ Die Werkstoffangaben der Ausführungen beziehen sich ausschließlich auf die mit dem Medium in Berührung kommenden Ventilanschlußteile.

2/2 Wegeventil	**direktgesteuert**	
Druckbereich	PN 0-10 bar	
Nennweite[1]	DN 12 / 20 / 25 / 32 / 40 / 50 mm	
Anschluss	Muffe	
Funktion	Ventil normal geschlossen Kennzeichnung **NC**	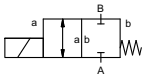
	Ventil normal offen Kennzeichnung **NO**	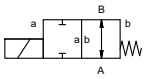
Wirkungsweise	druckentlastet, mit Federrückstellung	
Ausführungen	① Messing (DN 12-50) ③ Messing, nickelbeschichtet (DN 12)	⑥ Edelstahl (DN 20-50)
Ventilsitz	Kunststoff auf Metall	
Dichtwerkstoffe	NBR	FPM

Bestellangaben

- Nennweite
- Anschluss
- Funktion NC/NO
- Betriebsdruck
- Durchflussmenge
- Medium
- Mediumstemperatur
- Umgebungstemperatur
- Nennspannung

	Kenngrößen allgemein		**Sonderausführung**
Anschlüsse	RSV	Muffengewinde G 1/2 - G 2	
Funktion		NC	NO
Druckbereich	bar	0-10	
Kv-Wert[2]		siehe Tabelle	
Vakuum		Grobvakuum	
Druck-Vakuum	$P_1 \Leftrightarrow P_2$		auf Anfrage
Gegendruck	$P_2 > P_1$		
Medien		gasförmig - flüssig	
Abrasive Medien			
Dämpfung			
Durchflussrichtung	A ⇨ B	gemäß Kennzeichnung	
Schaltspiele[3]		siehe Tabelle	
Schaltzeit[4]		siehe Tabelle	
Mediumstemperatur	°C	DC: -10 bis +80 AC: -10 bis +80	
Umgebungstemperatur	°C	DC: -10 bis +80 AC: -10 bis +80	
Endschalter			
Handnotbetätigung[5]			siehe Tabelle
Abnahmen			
Befestigung			Winkel / Bohrungen
Gewicht[6]		siehe Tabelle	
Zusatzeinrichtungen			auf Anfrage

⚠ Die technische Auslegung der Ventile erfolgt Medien- und Anwendungsspezifisch, was zu Abweichungen von den auf dem Datenblatt genannten allgemeinen Angaben im Hinblick auf Ausführung, Dichtwerkstoffe und Kenngrößen führen kann.

	Kenngrößen elektrisch		**Sonderausführung**
Nennspannung	U_n	DC 24 V +5%/-10%	Sonderspannung auf Anfrage
	U_n	AC 230 V +5%/-10% 40-60 Hz	Sonderspannung auf Anfrage
Antrieb	DC	Gleichstrommagnet	
	AC	Gleichstrommagnet mit integriertem Gleichrichter	
Isolierstoffklasse	H	180°C	
Schutzart	IP65		
Einschaltdauer	ED	100%	
Anschluss[7]		Steckverbinder DIN EN 175301-803 Form A, 4x90° umsetzbar / LeitungsØ 6-8 mm	siehe Tabelle
Optional			
Zusatzeinrichtungen		Leuchtstecker mit Varistor	
Stromaufnahme[8]	N-Spule	siehe Tabelle	
Explosionschutz			
Endschalter			

⚠ Bei ungenauen oder unvollständigen Bestellangaben bzw. Anwendungsdaten besteht die Gefahr einer für den gewünschten Einsatzzweck falschen technischen Auslegung der Ventile. Dies kann zur Folge haben, dass die physikalischen und / oder chemischen Eigenschaften der verwendeten Werkstoffe oder Dichtungen für den beabsichtigten Einsatzzweck unzureichend sind. Um hydraulische Schläge in Rohrleitungen zu vermeiden, sind bei der Ventilauslegung für Flüssigkeiten die Strömungsgeschwindigkeiten zu berücksichtigen.

Nicht unterlegte Flächen weisen Standardgeräte aus.
Grau unterlegte Flächen beinhalten technische Varianten.

müller co-ax gmbh • Friedrich-Müller-Str. 1 • 74670 Forchtenberg • Germany • Fon 07947/828-0 • Fax 07947/828-11 • Email info@co-ax.com

coax® Datenblatt - Lateralventil

Type RSV 12 - 50

Funktion: **NC**
Ventil stromlos geschlossen

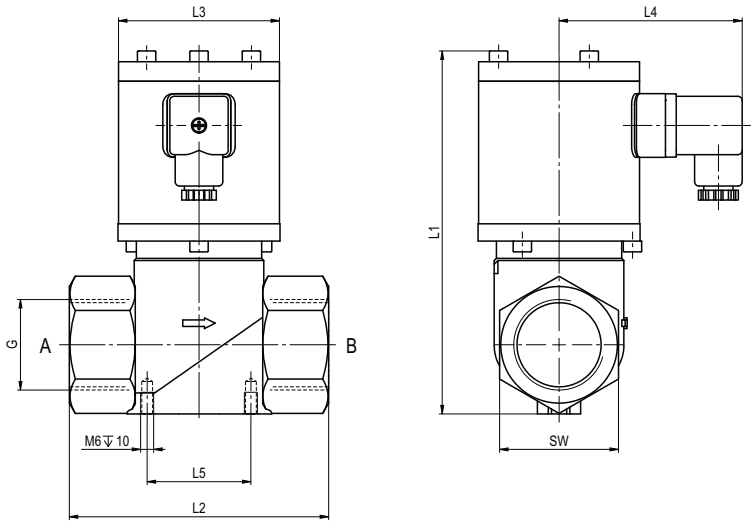

Type		RSV 12	RSV 20	RSV 25	RSV 32	RSV 40	RSV 50
[1]Nennweite		DN 12 mm	DN 20 mm	DN 25 mm	DN 32 mm	DN 40 mm	DN 50 mm
[2]Kv-Wert	m³/h	3,2	6,8	7,5	8,2	14,0	19,0
[3]Schaltspiele	1/min	200	140	130	110	70	70
[4]Schaltzeit	ms öffnen	28	120	130	140	150	150
	ms schliessen	30	160	200	250	250	250
[5]Handnotbetätigung		auf Anfrage	auf Anfrage	-	-	-	-
[6]Gewicht	kg	1,3	4,0	4,2	4,5	8,4	8,4
[7]Anschluss	Anschlusskasten	-	M16x1,5	M16x1,5	M16x1,5	M16x1,5	M16x1,5
[8]Stromaufnahme	DC 24V	1,30 A	1,56 A	1,56 A	1,56 A	1,79 A	1,79 A
	AC 230V 40-60 Hz	0,17 A	0,16 A	0,16 A	0,16 A	0,36 A	0,36 A
Muffengewinde	G	G 1/2 - G3/4	G 3/4 - G 1	G 1 1/4	G 1 1/4 - G 1 1/2	G 1 1/2	G 2
	SW	SW 32	SW 41	SW 55	SW 55	SW 70	SW 70
Baulänge	L1	133	160 (167 NO)	168 (175 NO)	168 (175 NO)	254	254
	L2	80	97	120	120	160	160
	L3	□45	Ø75	Ø75	Ø75	Ø94	Ø94
	L4	68	85	85	85	95	95
	L5	30	48	48	48	60	60

Funktion: **NO**
Ventil stromlos offen

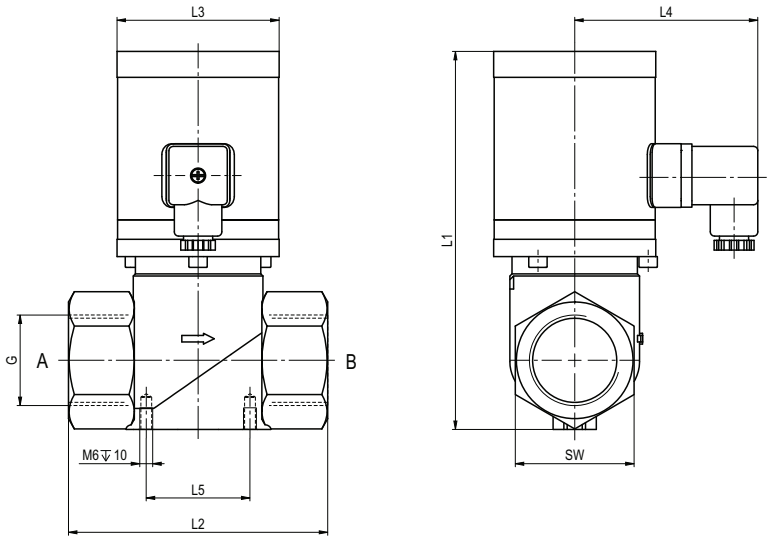

Sämtliche Rechte an diesen Dokumenten liegen bei müller co-ax. Änderungen der Dokumente sind untersagt.
Technische Änderungen vorbehalten • Für Druckfehler übernehmen wir keine Verantwortung • Detailzeichnungen können auf Wunsch zur Verfügung gestellt werden